SCHEMI DI COLLEGAMENTO

Scaricabile dal sito
www.urmetdomus.com
nell'area Manuali Tecnici.
MT140-001_sez.5.pdf

urmet DOMUS

INDICE SEZIONE 5

CONTROLLO AMBIENTE

	Schema	Sez.	Pag.
SCHEMI DI COLLEGAMENTO			
NOTE PER L'INSTALLATORE		5	**3**
Descrizione dei morsetti		5	**3**
ELENCO DELLE NOTE LEGATE AGLI SCHEMI DI IMPIANTO		5	**3**
TERMOSTATI			
KLIMAT - M1 Sch. 1400/1		5	**4**
KLIMAT - E1 Sch. 1410/1		5	**4**
KLIMAT - E1+ Sch. 1410/2		5	**5**
KLIMAT - ED1 Sch. 1410/3		5	**6**
KLIMAT - FAN1 Sch. 1420/1		5	**7**
CRONOTERMOSTATI			
KLIMAT - pro1 Sch. 1430/1		5	**10**
KLIMAT - pro7 Sch. 1430/2		5	**10**
KLIMAT - zoom Sch. 1430/3		5	**10**
ATTIVAZIONE DI CRONOTERMOSTATI DA REMOTO CON CENTRALINO PABX	SC104-0051	5	**11**
ATTIVAZIONE CON SMS DA REMOTO DI TERMOSTATI E CRONOTERMOSTATI		5	**12**
Termostato o cronotermostato generico	SD105-0023	5	**12**
KLIMAT - Zoom Sch. 1430/3	SD105-0002	5	**12**
RIVELATORI DI GAS			
RIVELATORI DI GAS Sch. 1450/1 E 1450/2 CON ELETTROVALVOLA A RIARMO MANUALE NORMALMENTE APERTA A 230V~ (tipo Sch. 1450/100)		5	**13**
RIVELATORI DI GAS Sch. 1450/1 E 1450/2 CON ELETTROVALVOLA A RIARMO MANUALE NORMALMENTE CHIUSA a 230V~		5	**13**
RIVELATORI DI GAS Sch. 1450/1 E 1450/2 CON ELETTROVALVOLA A RIARMO MANUALE NORMALMENTE APERTA A 12Vcc (Sch. 1450/112)		5	**13**
RIVELATORI DI GAS Sch. 1450/3 CON ELETTROVALVOLA NORM. APERTA A 230V~ E VENTILATORE 230V~		5	**14**
RIVELATORI DI GAS Sch.1450/3 CON ELETTROVALVOLA NORM. CHIUSA A 230V~ E VENTILATORE 230V~		5	**14**
SEGNALAZIONE FUGA DI GAS CON SMS CON RIVELATORI DI GAS E CENTRALINA SEMPLICE		5	**15**
Rivelatori di gas con elettrovalvola norm. APERTA a 12Vcc	SD105-0005	5	**15**
Rivelatori di gas con elettrovalvola norm. CHIUSA a 12Vcc	SD105-0011A	5	**15**

NOTE PER L'INSTALLATORE

Per realizzare correttamente l'impianto occorre prendere in considerazione: l'ambiente circostante, il tipo di conduttore, la sua sezione e l'estensione dell'impianto.
Eseguire l'impianto rispettando le norme di sicurezza ed evitando che i conduttori transitino vicino a linee di potenza presenti nell'edificio, come ad esempio linee luci scale, ascensori, o montanti di linee di potenza (110/230Vac); in questi casi è consigliabile una distanza di almeno 10 cm.

ATTENZIONE: Per collegare la sonda esterna utilizzare un cavetto schermato bipolare con calza libera di sezione minima di 1,5 mm^2 e lunghezza massima di 25 m.

DESCRIZIONE DEI MORSETTI

La tabella che segue riporta la numerazione dei morsetti di ciascun termostato e cronotermostato.

Sch.	1400/1	1410/1	1410/2	1410/3
Comune contatto termostato	2	4	4	3
Contatto NC termostato*	3	5	5	5
Contatto NA termostato*	1	3	3	4
Alimentazione L	--	1	1	1
Alimentazione N	--	2	2	2
Collegamento sonda esterna	--	6/7	6/7	6/7
Motore a tre velocità	--	--	--	--
Termostato di mandata	--	--	--	--
Comando da remoto	--	--	--	--

Sch.	1420/1	1403/1	1403/2	1403/3
Comune contatto termostato	4	2	2	5
Contatto NC termostato*	10/11	--	--	6
Contatto NA termostato*	8/9	3	3	7
Alimentazione L	5	--	--	--
Alimentazione N	6/7	--	--	--
Collegamento sonda esterna	14	--	6/7	3/4
Motore a tre velocità	1/2/3	--	--	--
Termostato di mandata	12/13	--	--	--
Comando da remoto	--	--	4/5	1/2

* i contatti dei vari dispositivi sono a riposo quando la temperatura ambiente è superiore a quella impostata. Nei termostati e cronotermostati con doppia modalità di funzionamento estate/inverno quanto detto è valido con modalità di funzionamento INVERNO.

ELENCO DELLE NOTE LEGATE AGLI SCHEMI DI IMPIANTO

COM.D.001: Alimentare tutti gli apparecchi tramite una linea a 230V~ dedicata.
Disporre su detta linea un interruttore generale. L'impianto deve essere collegato ad una presa di terra della linea stessa.

CE.004: Per la programmazione del dispositivo attenersi al libretto istruzioni fornito a corredo prodotto.

D.001: Per i cablaggi e le regolazioni attenersi al libretto di corredo al prodotto.

D.002: La massima estensione dei cavi utilizzati per i collegamenti non deve superare i 150 mt. per singola tratta.

D.003: Per i collegamenti utilizzare cavo di sezione non inferiore a 0,2 mm^2.

D.004: Variare la posizione del ponticello presente sul sensore di gas conseguentemente al tipo di elettrovalvola utilizzato:
Riarmo man. NA: ponticello in posizione A.
Riarmo man. NC: ponticello in posizione B.

D.005: Il cronotermostato non deve essere spento o in modalità antigelo.

D.006: Programmare il dispositivo secondo la modalità TNA.

D.007: Programmare il dispositivo secondo la modalità SMA.

KLIMAT - M1 Sch. 1400/1

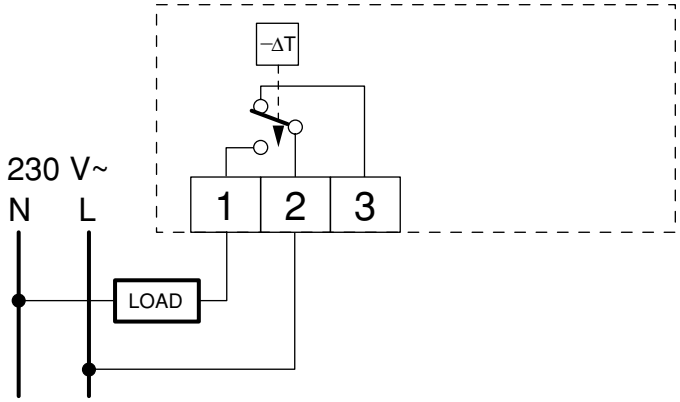

Nota: *la posizione del contatto rappresentato in figura è con $T_{ambiente} > T_{impostata}$.*

KLIMAT - E1 Sch. 1410/1

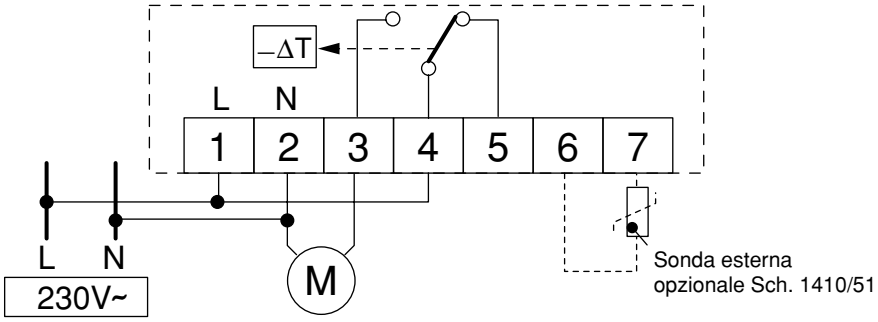

Nota: *la posizione del contatto rappresentato in figura è con $T_{ambiente} > T_{impostata}$.*

KLIMAT - E1+ Sch. 1410/2

COLLEGAMENTO GENERICO DEL TERMOSTATO

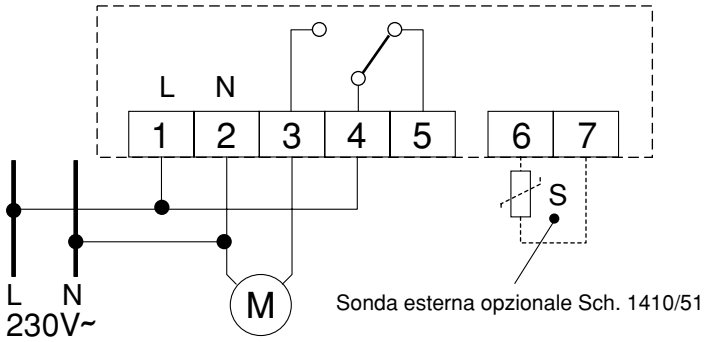

Nota: *la posizione del contatto rappresentato in figura è con $T_{ambiente} > T_{impostata}$.*

COLLEGAMENTO DEL TERMOSTATO PER FUNZIONE RISCALDAMENTO

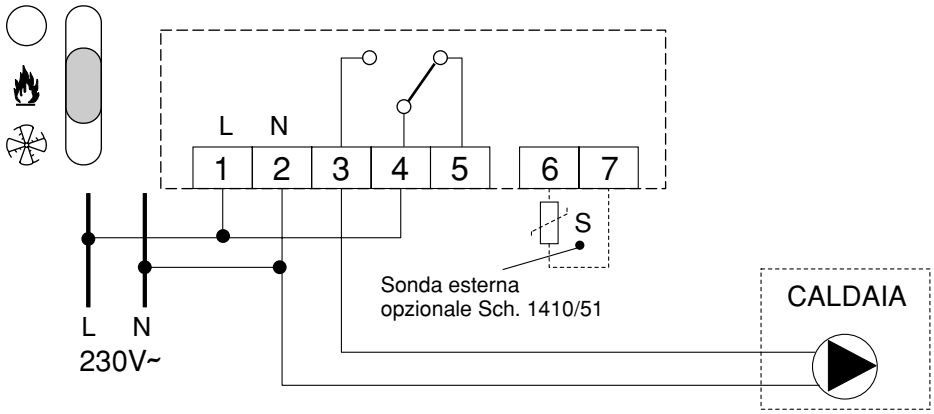

Nota: *la posizione del contatto rappresentato in figura è con $T_{ambiente} > T_{impostata}$.*

COLLEGAMENTO DEL TERMOSTATO PER FUNZIONE CONDIZIONAMENTO

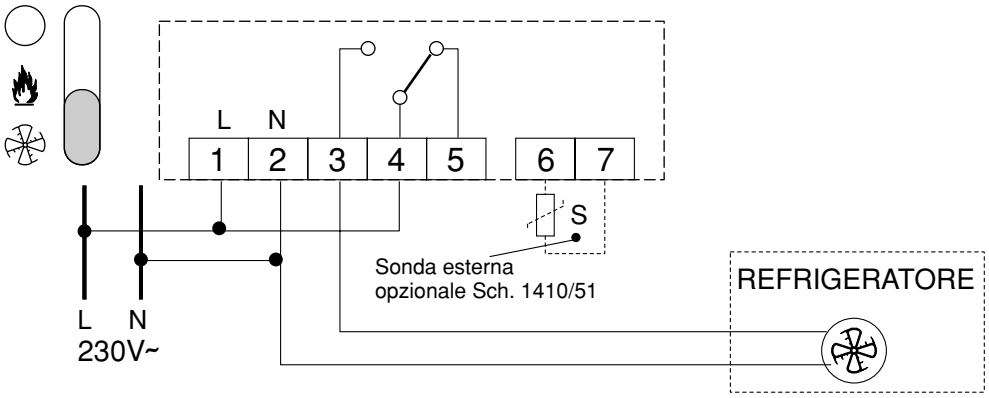

Nota: *la posizione del contatto rappresentato in figura è con $T_{ambiente} < T_{impostata}$.*

KLIMAT - ED1 Sch. 1410/3

COLLEGAMENTO GENERICO DEL TERMOSTATO

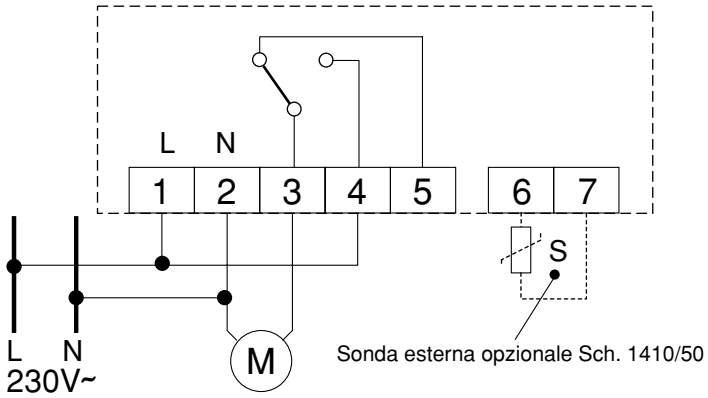

Nota: *la posizione del contatto rappresentato in figura è con* $T_{ambiente} > T_{impostata}$.

COLLEGAMENTO DEL TERMOSTATO PER FUNZIONE RISCALDAMENTO

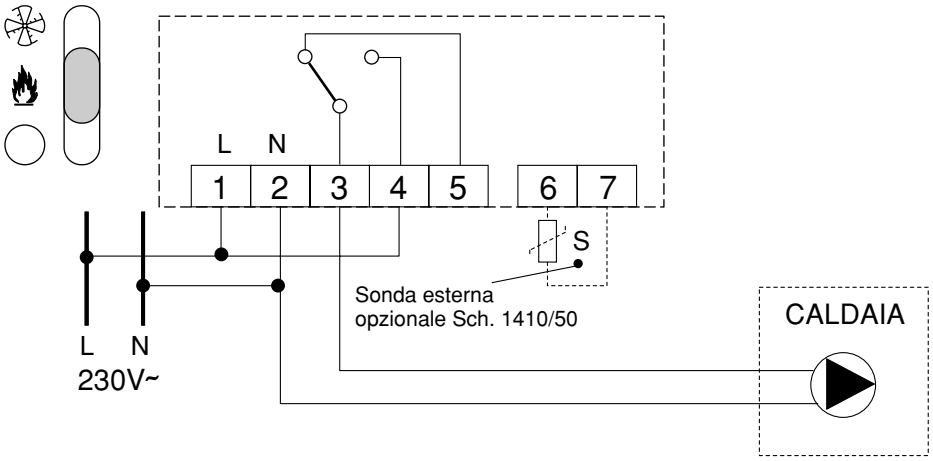

Nota: *la posizione del contatto rappresentato in figura è con* $T_{ambiente} > T_{impostata}$.

COLLEGAMENTO DEL TERMOSTATO PER FUNZIONE CONDIZIONAMENTO

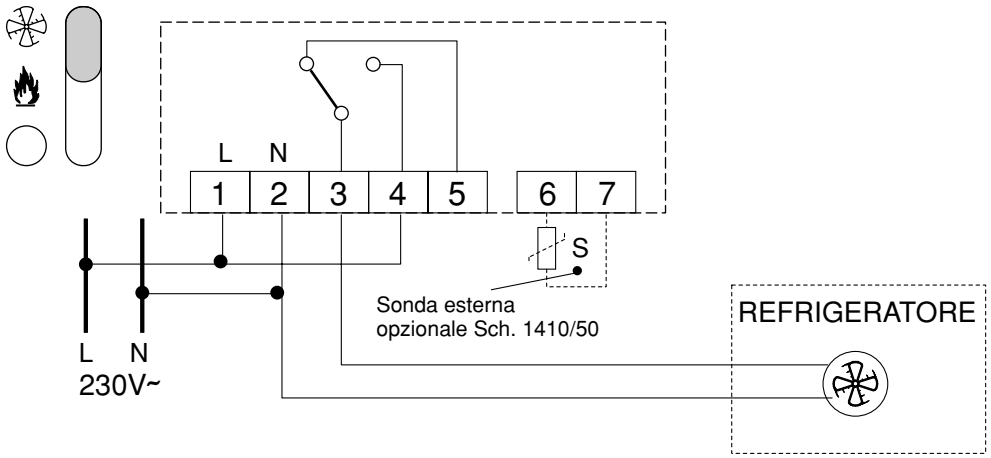

Nota: *la posizione del contatto rappresentato in figura è con* $T_{ambiente} < T_{impostata}$.

KLIMAT - FAN1 Sch. 1420/1

COLLEGAMENTO BASE DEL TERMOSTATO PER IL CONTROLLO DI UN VENTILCONVETTORE

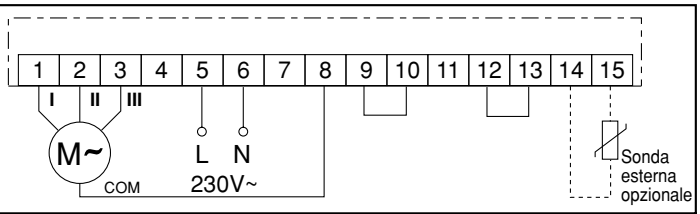

DISPOSITIVI CONTROLLATI:

– N°1 Motore a 3 velocità
– Selezione Estate - Inverno

MOTORE:
Posizione ESTATE: Termostatato
Posizione OFF: Spento
Posizione INVERNO: Termostatato

NOTE: Realizzare i ponti tra i morsetti 9 e 10 e tra i morsetti 12 e 13

COLLEGAMENTO DEL TERMOSTATO PER IL CONTROLLO DI UN VENTILCONVETTORE CON TERMOSTATO DI MANDATA PER LA FUNZIONE INVERNO

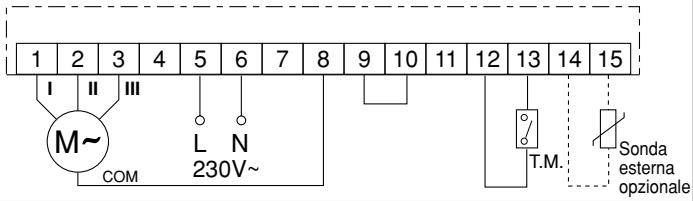

DISPOSITIVI CONTROLLATI:

– N°1 Motore a 3 velocità
– Termostato di mandata (T.M.)
– Selezione Estate - Inverno

MOTORE:
Posizione ESTATE: Termostatato
Posizione OFF: Spento
Posizione INVERNO: Termostatato e con in serie un termostato di mandata

NOTE: Realizzare il ponte tra i morsetti 9 e 10

COLLEGAMENTO DEL TERMOSTATO PER IL CONTROLLO DI UNA ELETTROVALVOLA DI MANDATA

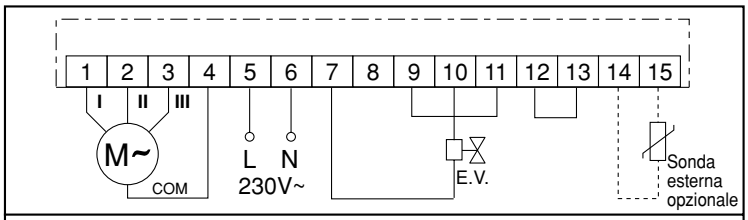

DISPOSITIVI CONTROLLATI:

– N°1 Motore a 3 velocità
– N°1 Elettrovalvola
– Selezione Estate - Inverno

ELETTROVALVOLE (E.V).	**MOTORE:**
Pos.ESTATE: Termostatata Posizione OFF: Spenta Pos.INVERNO: Termostatata	Posizione ESTATE: Sempre acceso Posizione OFF: Spento Posizione INVERNO: Sempre acceso

NOTE: Realizzare i ponti tra i morsetti 9 e 11 e tra i morsetti 12 e 13

COLLEGAMENTO DEL TERMOSTATO PER IL CONTROLLO DI UNA ELETTROVALVOLA DI MANDATA

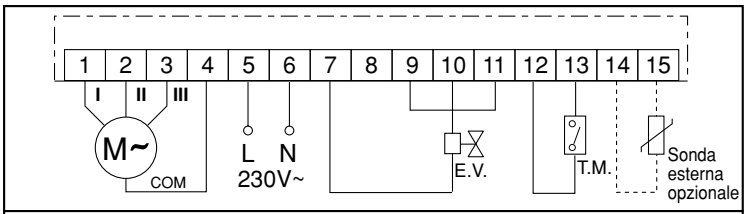

DISPOSITIVI CONTROLLATI:

– N°1 Motore a 3 velocità
– N°1 Elettrovalvola
– Selezione Estate - Inverno
– Termostato di mandata

ELETTROVALVOLE:	**MOTORE:**
Pos.ESTATE: Termostatata Posizione OFF: Spenta Pos.INVERNO: Termostatata	Posizione ESTATE: Sempre acceso Posizione OFF: Spento Posizione INVERNO: Sempre acceso con termostato di mandata

NOTE: Realizzare il ponte tra i morsetti 9 e 11

COLLEGAMENTO DEL TERMOSTATO PER IL CONTROLLO DI UN VENTILCONVETTORE E DI UNA ELETTROVALVOLA DI MANDATA

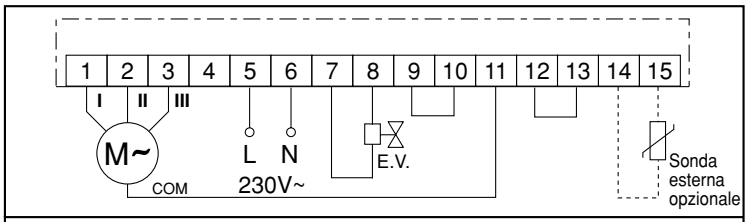

DISPOSITIVI CONTROLLATI:

– N°1 Motore a 3 velocità
– N°1 Elettrovalvola
– Selezione Estate - Inverno

ELETTROVALVOLE (E.V.):	**MOTORE:**
Pos.ESTATE: Termostatata Posizione OFF: Spenta Pos.INVERNO: Termostatata	Posizione ESTATE: Termostatato Posizione OFF: Spento Posizione INVERNO: Termostatato

NOTE: Realizzare i ponti tra i morsetti 9 e 10 e tra i morsetti 12 e 13

COLLEGAMENTO DEL TERMOSTATO PER IL CONTROLLO DI DUE ELETTROVALVOLE DI MANDATA (CALDO/FREDDO)

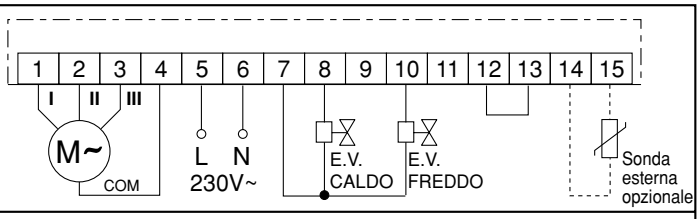

DISPOSITIVI CONTROLLATI:

– N°1 Motore a 3 velocità
– N°2 Elettrovalvole
– Selezione Estate - Inverno

ELETTROVALVOLE (E.V.):	**MOTORE:**
Pos.EST.: E.V. freddo termostatata Posizione OFF: Tutte spente Pos.INV.: E.V. caldo termostatata	Posizione ESTATE: Sempre acceso Posizione OFF: Spento Posizione INVERNO: Sempre acceso

NOTE: Realizzare il ponte tra i morsetti 12 e 13

COLLEGAMENTO DEL TERMOSTATO PER IL CONTROLLO DI DUE ELETTROVALVOLE CON UN TERMOSTATO DI MANDATA PER LA FUNZIONE INVERNO

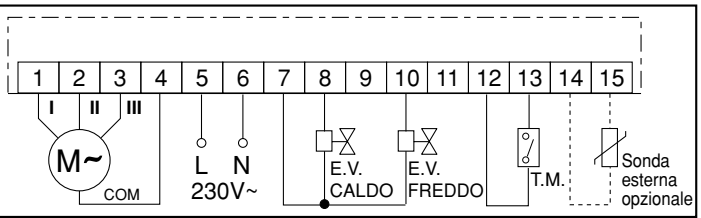

DISPOSITIVI CONTROLLATI:

– N°1 Motore a 3 velocità
– N°2 Elettrovalvole
– Selezione Estate - Inverno
– Termostato di mandata

ELETTROVALVOLE (E.V.):	**MOTORE:**
Pos.EST.: E.V. freddo termostatata Posizione OFF: Tutte spente Pos.INV.: E.V. caldo termostatata	Posizione ESTATE: Sempre acceso Posizione OFF: Spento Posizione INVERNO: Sempre acceso con termostato di mandata

NOTE:

KLIMAT - PRO1 Sch. 1430/1

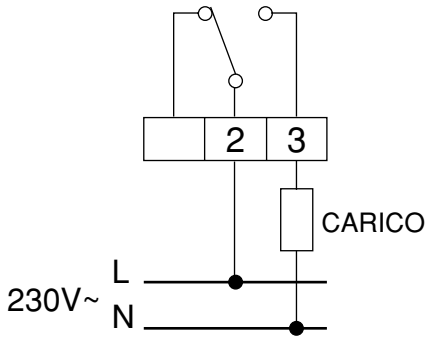

Nota: *la posizione del contatto rappresentato in figura è con Modalità di funzionamento= Inverno e $T_{ambiente} > T_{impostata}$ oppure con Modalità di funzionamento= Estate e $T_{ambiente} < T_{impostata}$.*

KLIMAT - PRO7 Sch. 1430/2

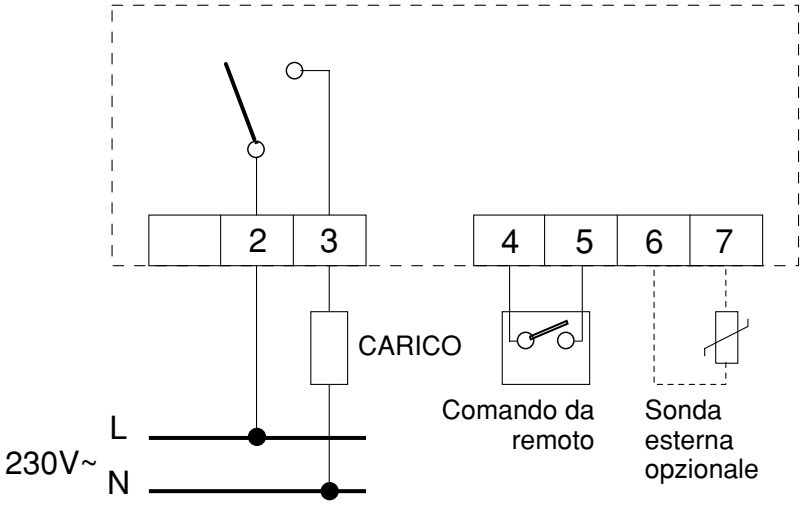

Nota: *la posizione del contatto rappresentato in figura è con Modalità di funzionamento= Inverno e $T_{ambiente} > T_{impostata}$ oppure con Modalità di funzionamento= Estate e $T_{ambiente} < T_{impostata}$.*

KLIMAT - ZOOM Sch. 1430/3

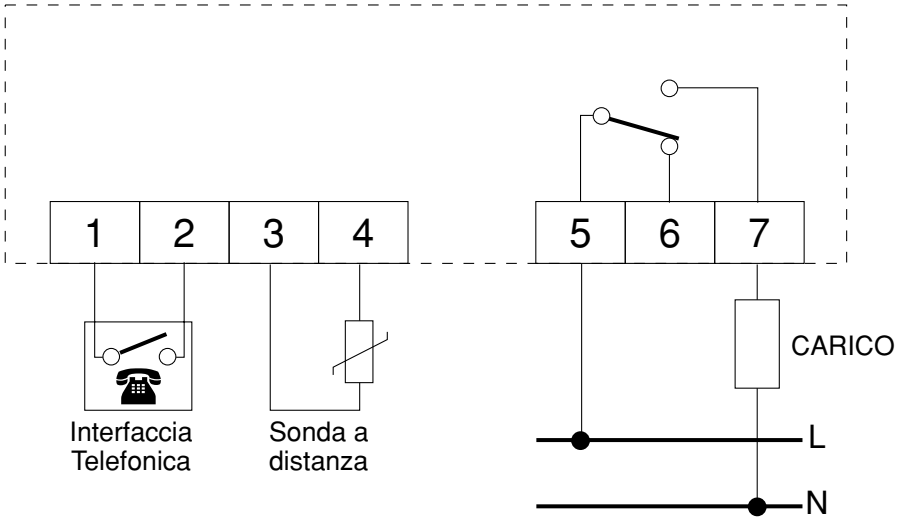

Nota: *la posizione del contatto rappresentato in figura è con Modalità di funzionamento= Inverno e $T_{ambiente} > T_{impostata}$ oppure con Modalità di funzionamento= Estate e $T_{ambiente} < T_{impostata}$.*

ATTIVAZIONE DI CRONOTERMOSTATI KLIMAT ZOOM DA REMOTO CON CENTRALINO PABX AGORÀ 6

SC104-0051

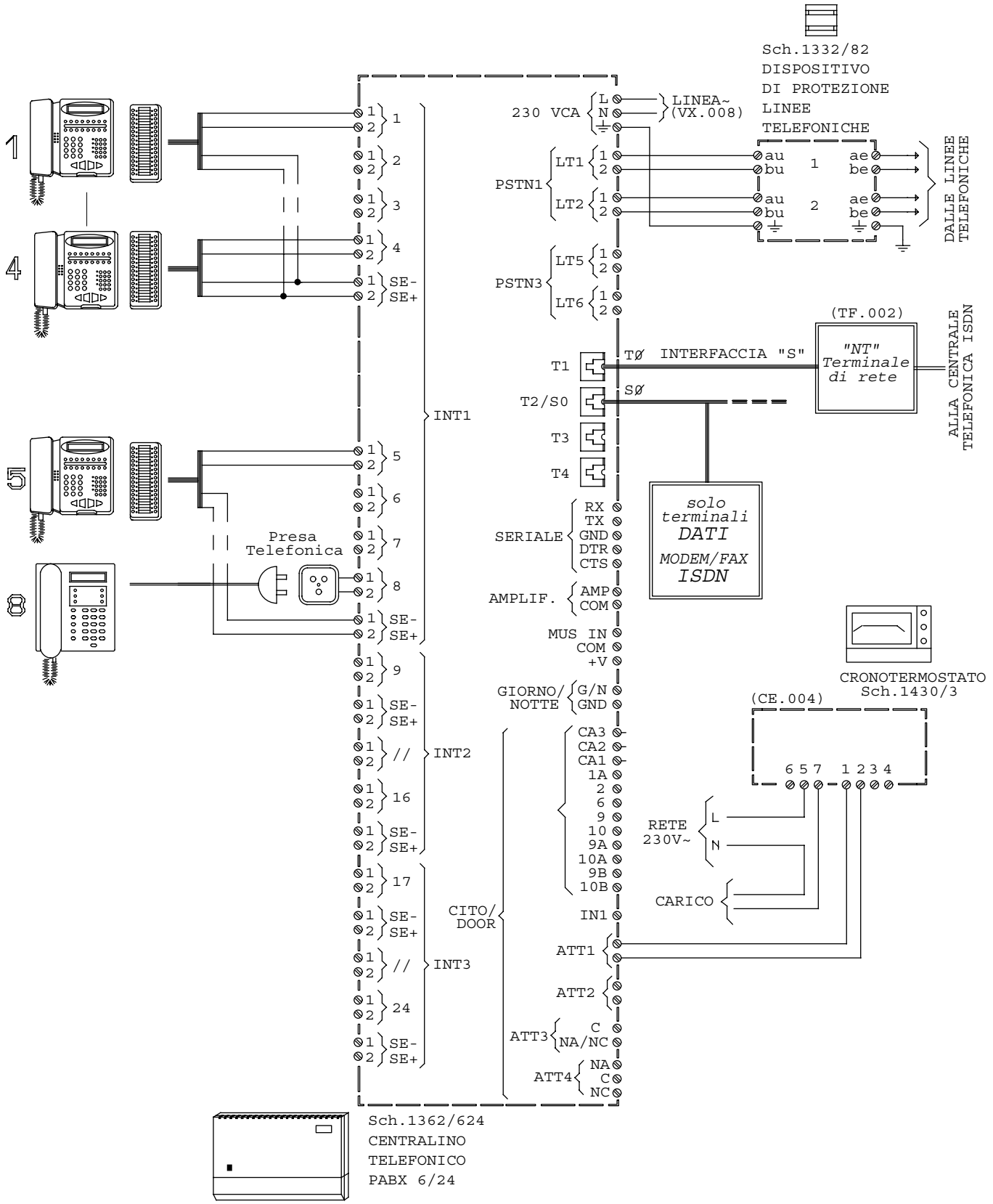

NOTA: *per la programmazione del centralino e l'attivazione del cronotermostato fare riferimento al manuale del centralino telefonico.*

ATTIVAZIONE CON SMS DA REMOTO DI TERMOSTATI E CRONOTERMOSTATI

TERMOSTATO O CRONOTERMOSTATO GENERICO

SD105-0023

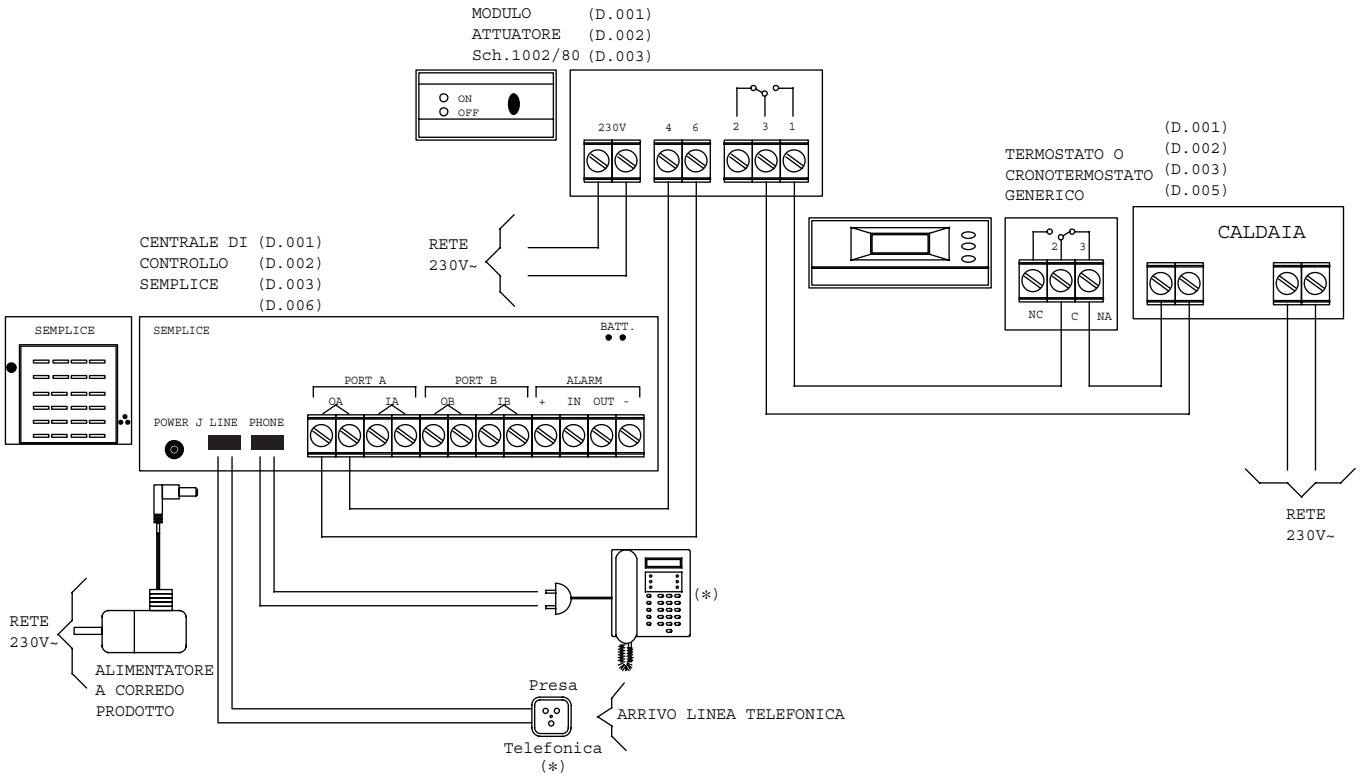

NOTA: *per la programmazione della centralina SMS Semplice e la modalità di attivazione del cronotermostato, fare riferimento al manuale della centralina.*

(*) *Previsti solo per centralina SMS Semplice Basic.*

KLIMAT - ZOOM Sch. 1430/3

SD105-0002

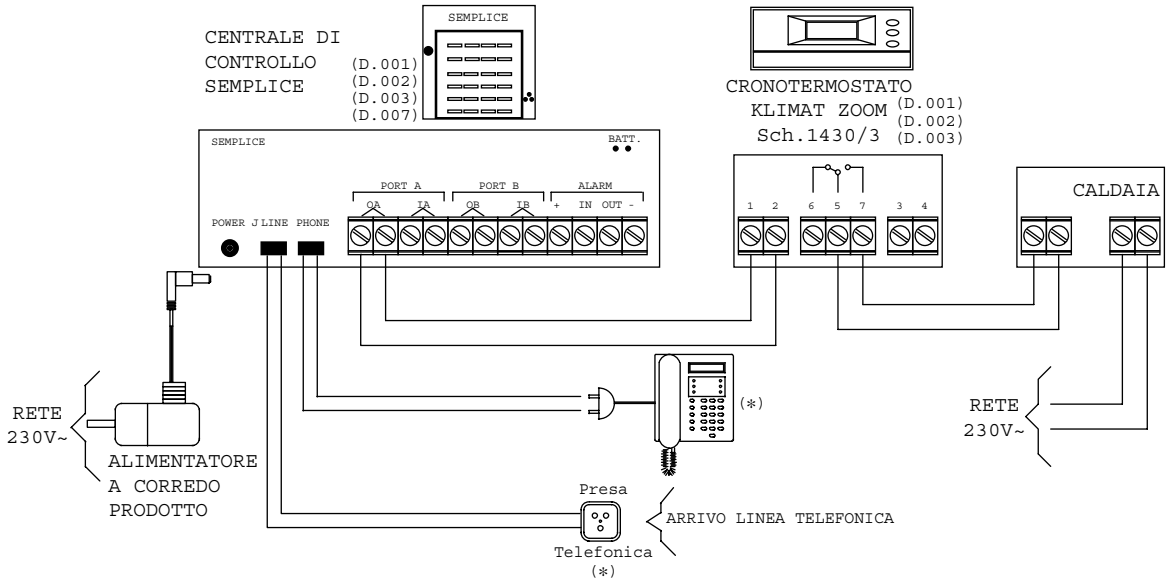

NOTA: *per la programmazione della centralina SMS Semplice e la modalità di attivazione del cronotermostato, fare riferimento al manuale della centralina.*

(*) *Previsti solo per centralina SMS Semplice Basic.*

RIVELATORI DI GAS Sch. 1450/1 E 1450/2 CON ELETTROVALVOLA A RIARMO MANUALE NORMALMENTE APERTA A 230V~ (TIPO Sch. 1450/100)

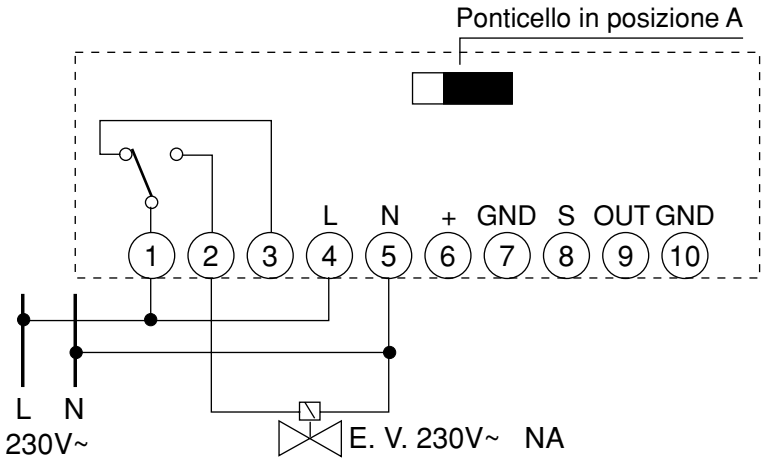

RIVELATORI DI GAS Sch. 1450/1 E 1450/2 CON ELETTROVALVOLA A RIARMO MANUALE NORMALMENTE CHIUSA A 230V~

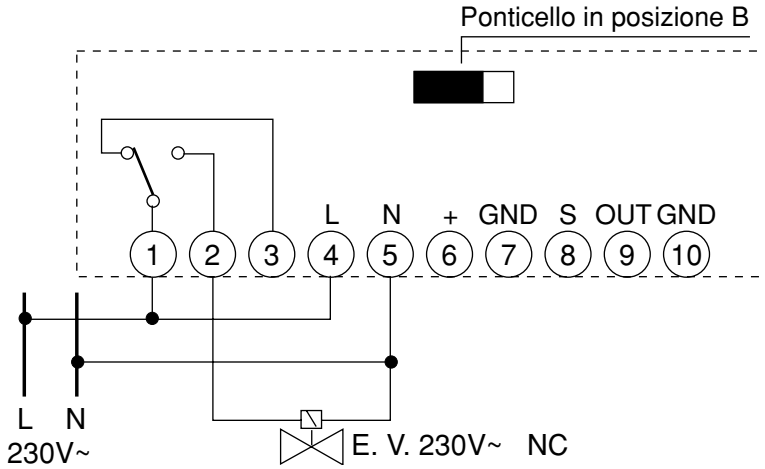

RIVELATORI DI GAS Sch. 1450/1 E 1450/2 CON ELETTROVALVOLA A RIARMO MANUALE NORMALMENTE APERTA A 12Vcc (Sch. 1450/112)

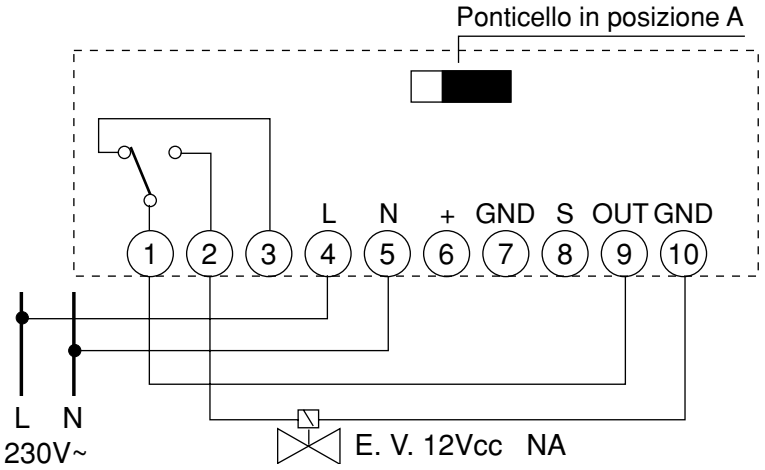

RIVELATORI DI GAS Sch. 1450/3 CON ELETTROVALVOLA NORMALMENTE APERTA A 230V~ E VENTILATORE 230V~

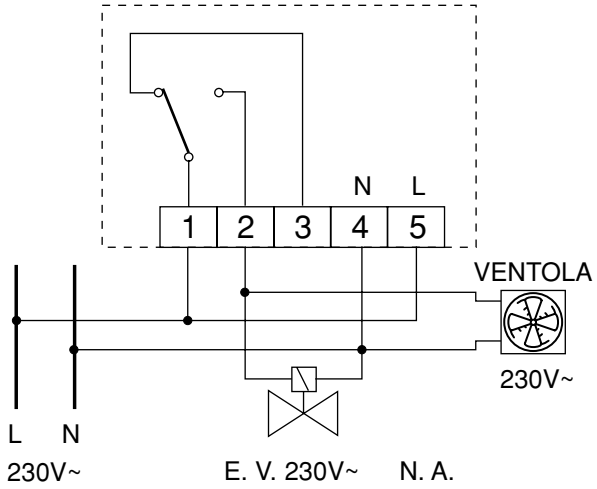

RIVELATORI DI GAS Sch. 1450/3 CON ELETTROVALVOLA NORMALMENTE CHIUSA A 230V~ E VENTILATORE 230V~

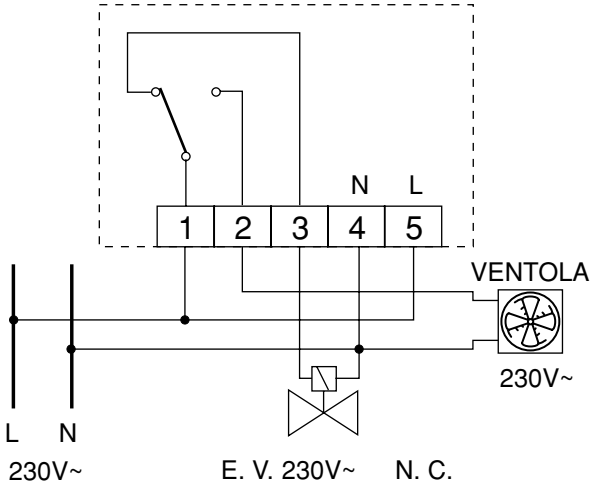

SEGNALAZIONE FUGA DI GAS CON SMS CON RIVELATORI DI GAS E CENTRALINA SEMPLICE

RIVELATORI DI GAS CON ELETTROVALVOLA NORMALMENTE APERTA A 12Vcc

SD105-0005

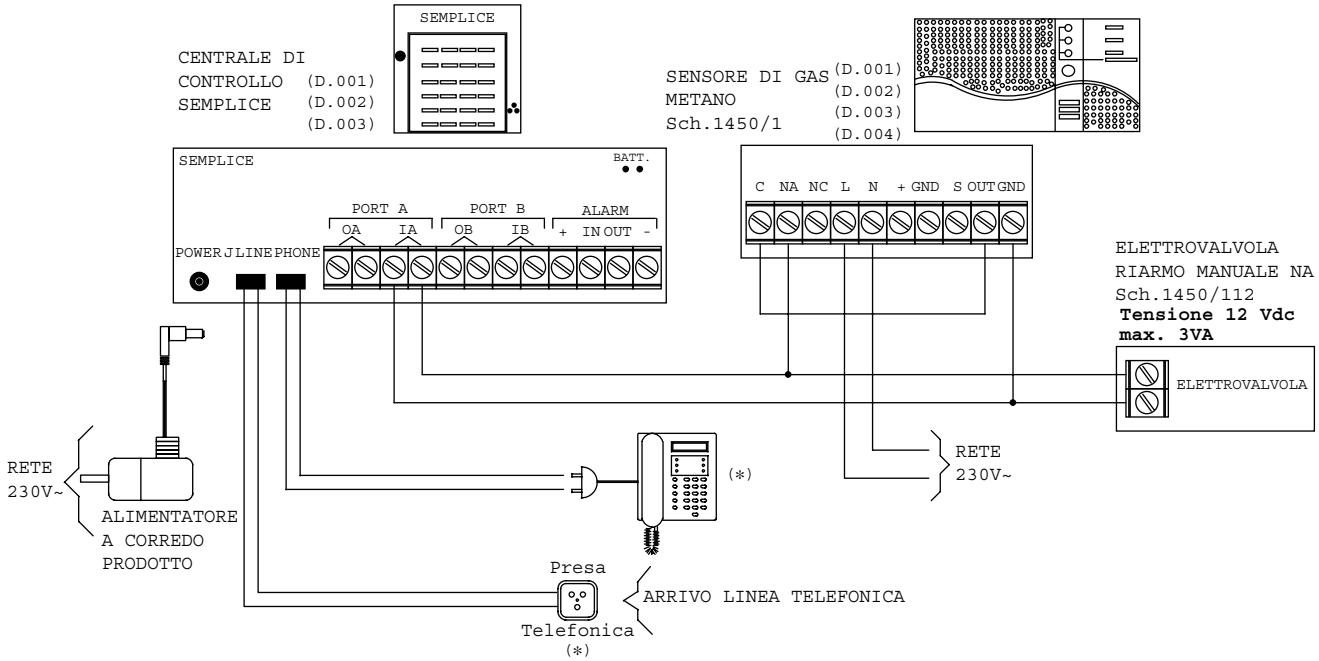

NOTA: *per la programmazione della centralina SMS Semplice, fare riferimento al relativo manuale.*

(*) *Previsti solo per centralina SMS Semplice Basic.*

RIVELATORI DI GAS CON ELETTROVALVOLA NORMALMENTE CHIUSA A 12Vcc

SD105-0011A

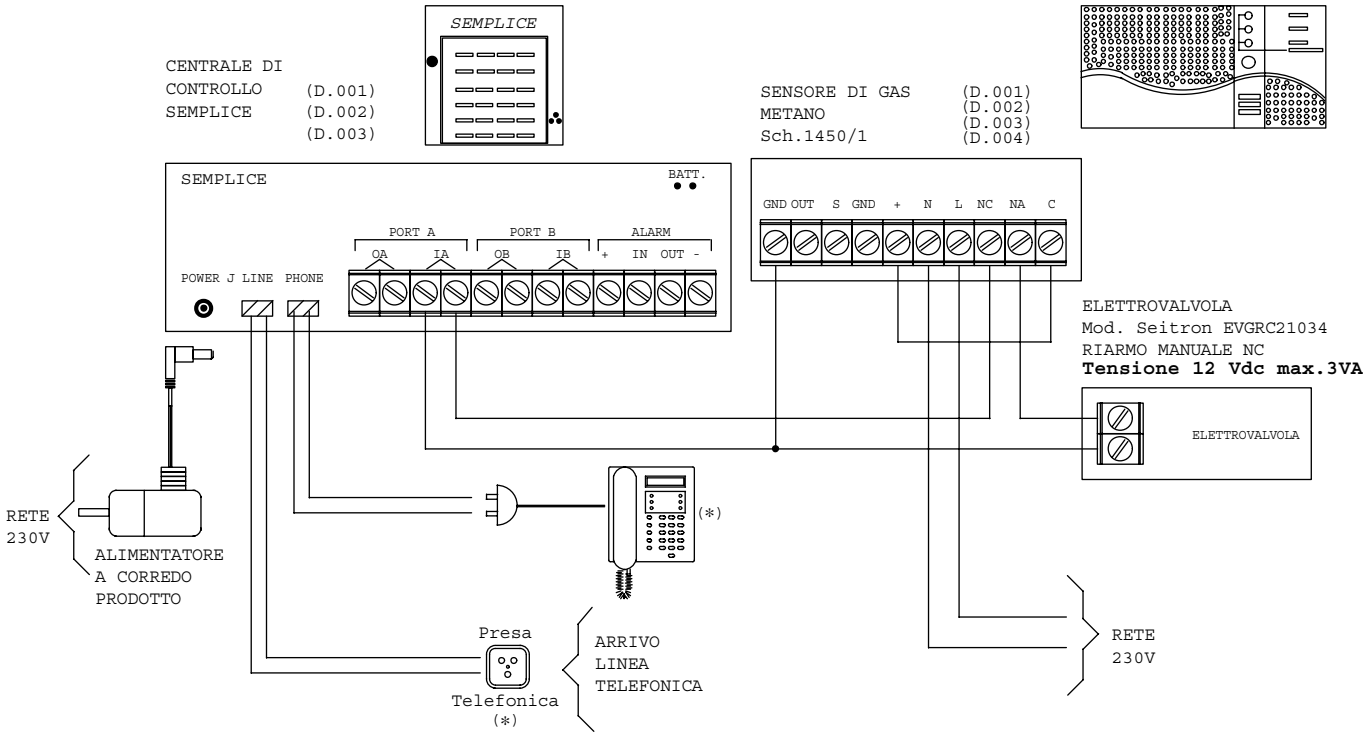

NOTA: *per la programmazione della centralina SMS Semplice, fare riferimento al relativo manuale.*

(*) *Previsti solo per centralina SMS Semplice Basic.*